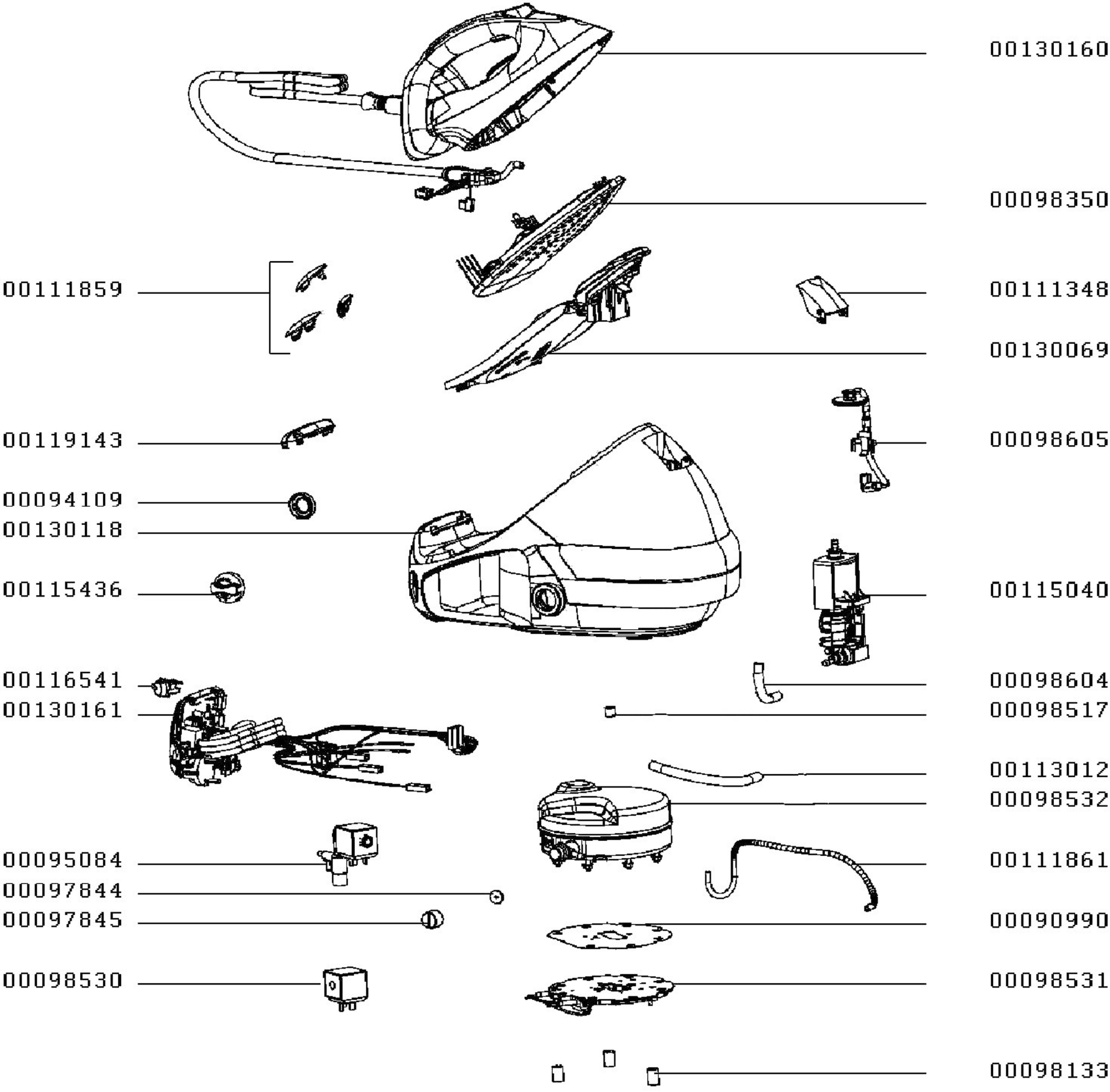
00130160
00098350
00111859
00111348
00130069
00119143
00098605
00094109
00130118
00115436
00115040
00116541
00098604
00130161
00098517
00113012
00098532
00095084
00111861
00097844
00097845
00090990
00098530
00098531
00098133